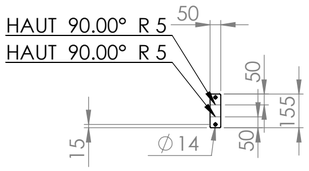

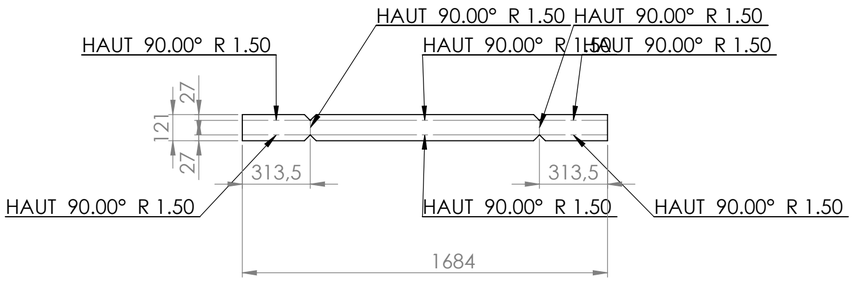

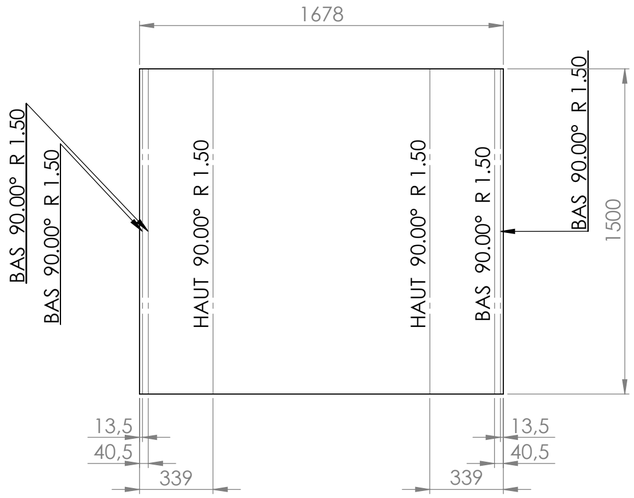

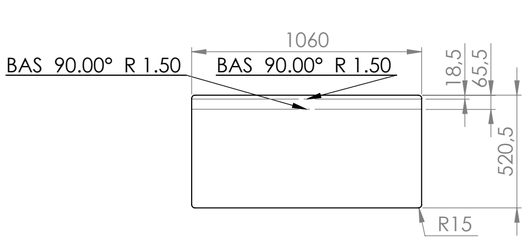

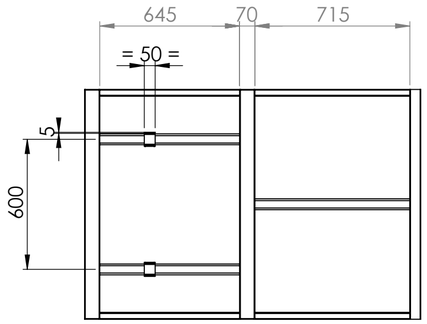

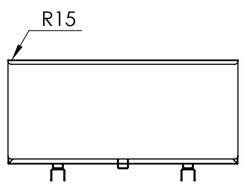

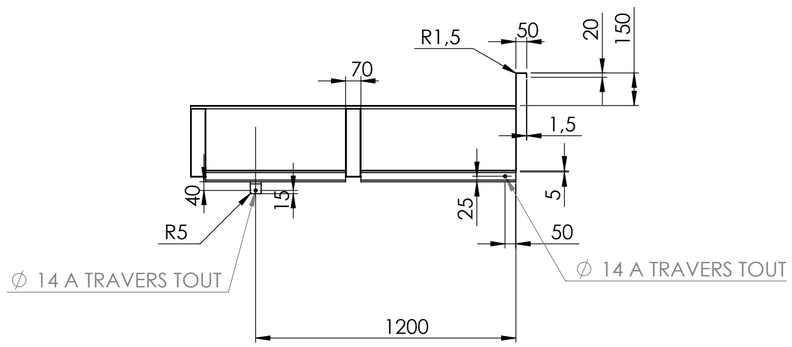

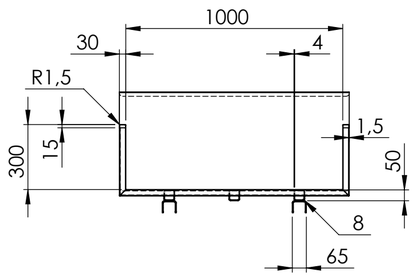

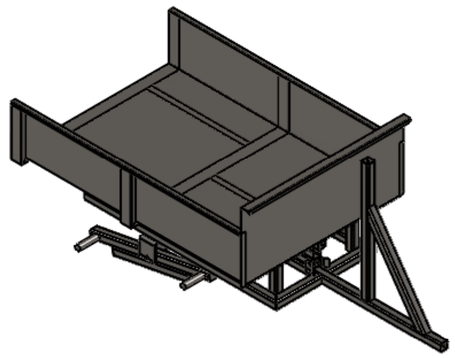

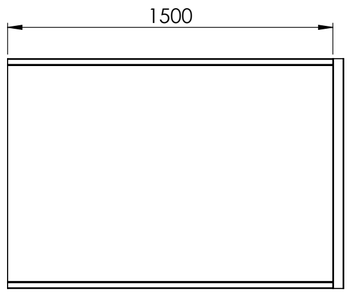

Echelle : 1:20		Date : 15/11/2013	Quantité : 1
			N° Appareil : -
Nom : XX	Matiere: Masse: 121.91 Kg		N° Plan : REM
			Type d'appareil : -
			Désignation : NOM DU PLAN
			Client : - N° Affaire :